Datablad

Varenummer: 20315A2
Beskrivelse: E+G Snaplås trinløs justerbar 23 - 28 mm
GN 315-A2

Mål

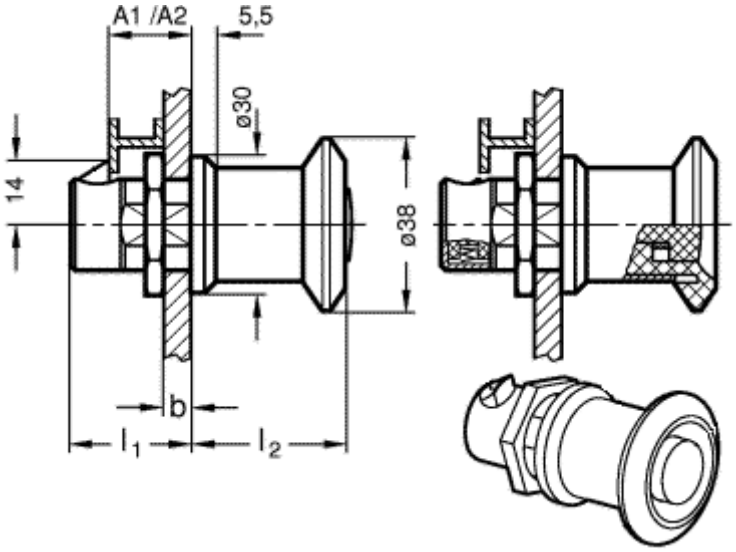

b	= 15,5 - 20,5
l1	= 31,5 - 36, 5
l2	= 34 - 29
Størrelse	= 23 - 28 mm

Dokumenter, målskitser og brochurer af enhver slags kan indeholde fejl for hvilke Brd. Klee A/S ikke hæfter.